OLIGHT

USER MANUAL

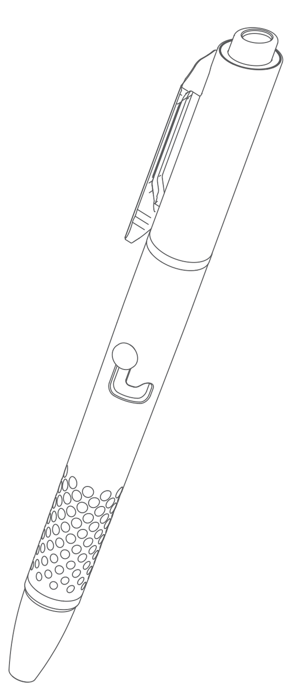

O'Pen Glow

A Rechargeable Penlight with the Charging Base.

IN THE BOX

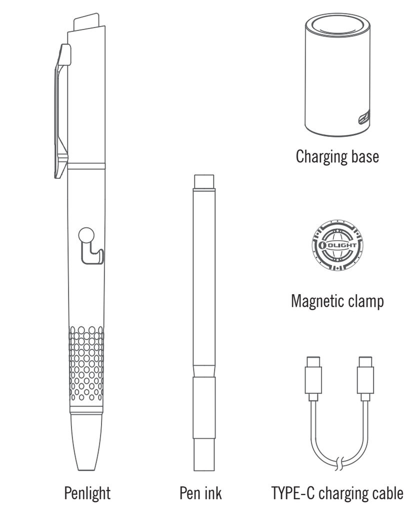

Table 1:
Penlight

WHITE (PEN CLIP LIGHT): CCT: 5700K
WHITE (PEN TIP LIGHT): CCT: 4000K

Mode	Output	Runtime
HIGH	120lumens (100%)	14min → (50%) 21min
MEDIUM	60lumens (100%)	45min
LOW	20lumens (100%)	1h50min
MOON	5lumens (100%)	5h
*PEN TIP LED	0.2lumens (100%)	2h30min

LASER 1

Max Output: 0.39mW (Class 1)
Max Runtime: 6h
Laser Wavelength: 510-530nm

48cd

14m

0.8m

38g / 1.34oz

Working Temperature 0~40°C

(L)155*(D)12.7mm
(L)6.10*(D)0.5in

Lithium Polymer Batteries
0.407Wh (110mAh / 3.7V)

Above data are tested per ANSI/NEMA FL 1-2009 standard in Olight's labs for reference. The tests are performed indoors under a room temperature of 25 degrees celsius with windless conditions. The runtime may vary depending on the external temperature and ventilation conditions, and these biases may affect the results of testing.

In order to ensure an even light when writing, the pen tip adopts a soft light design; a certain amount of light loss exists, so the running time is shortened.

Table 2:
Charging base related parameters

Charging Method	Retract the pen ink, then insert the pen directly into the charging base to recharge.
Input	Type-C (5V)
Output	CC&CV
Max. Charging Current	200mA
Time to Fully Charge	About 55 mins

Figure 1

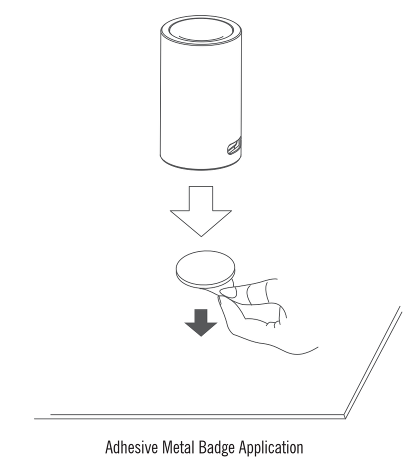

Figure 2

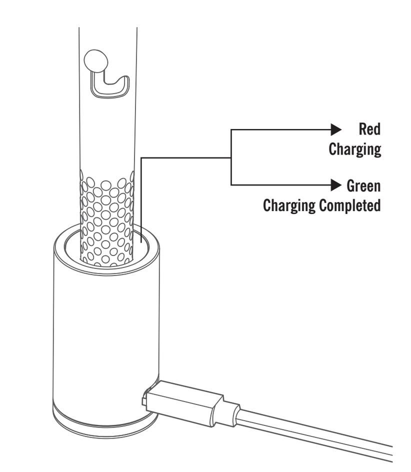

Figure 3

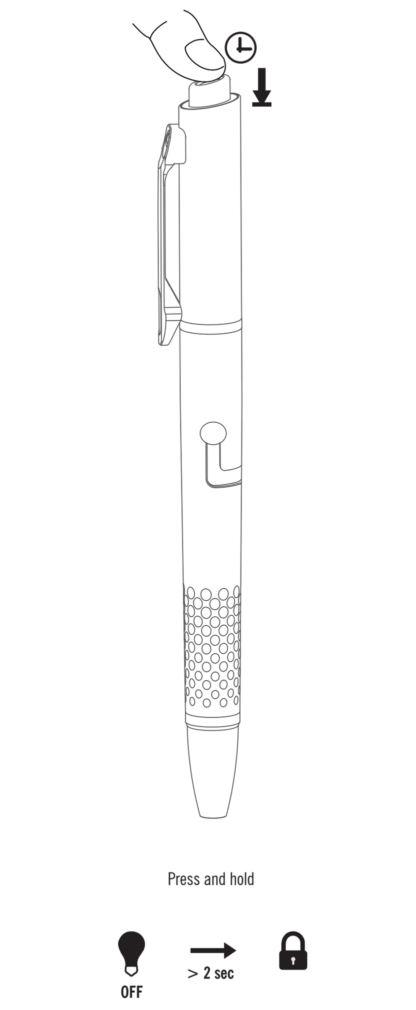

Figure 4

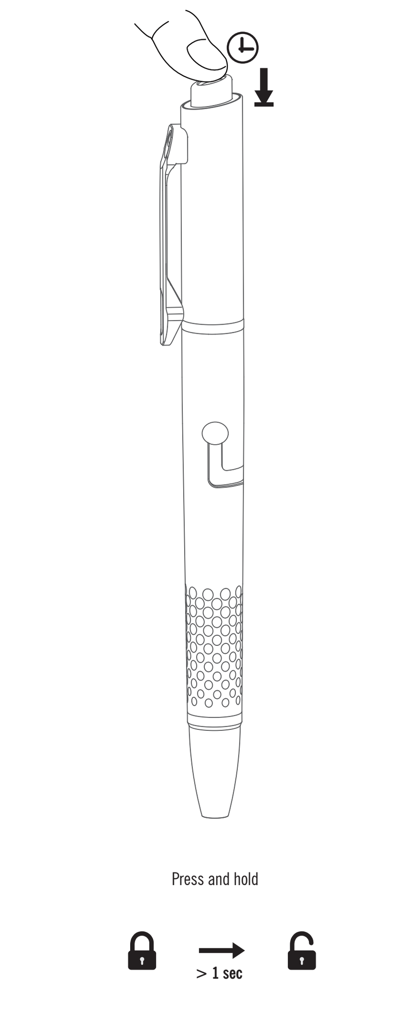

Figure 5

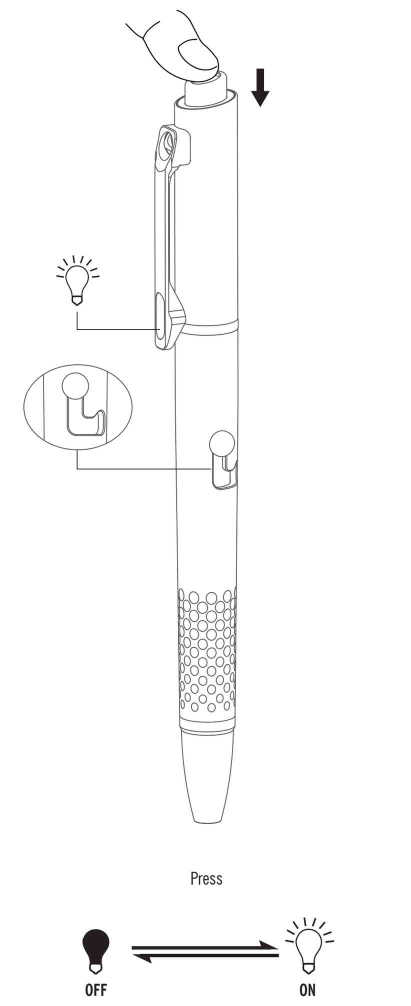

Figure 6

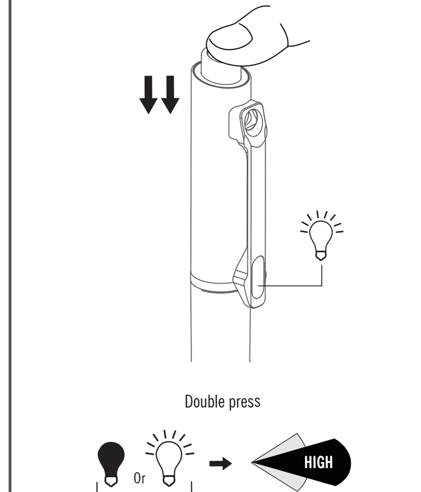

Figure 7

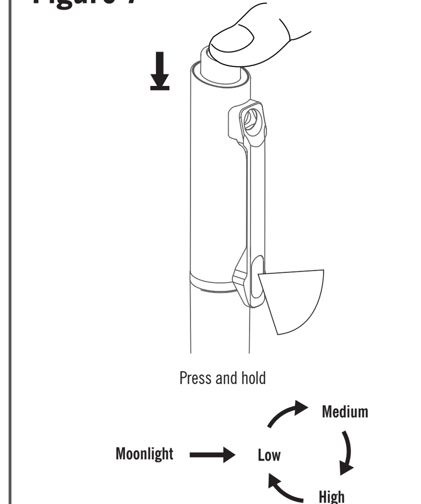

Figure 8

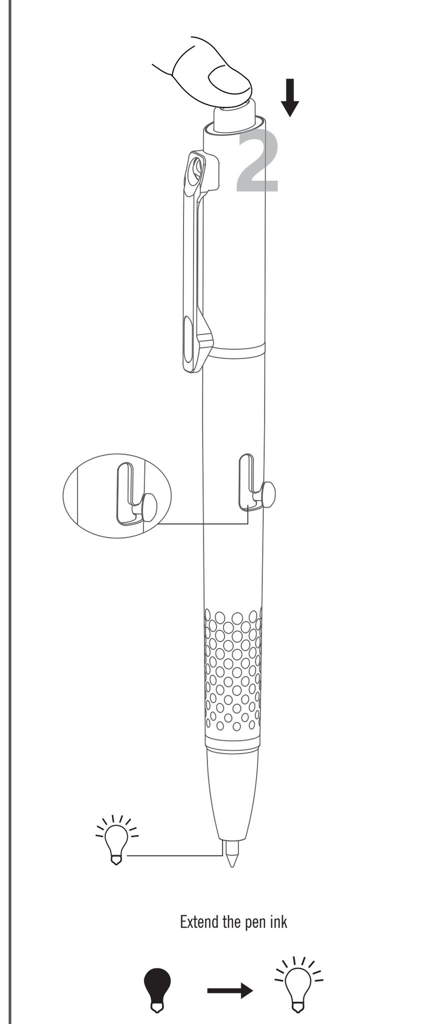

Figure 9

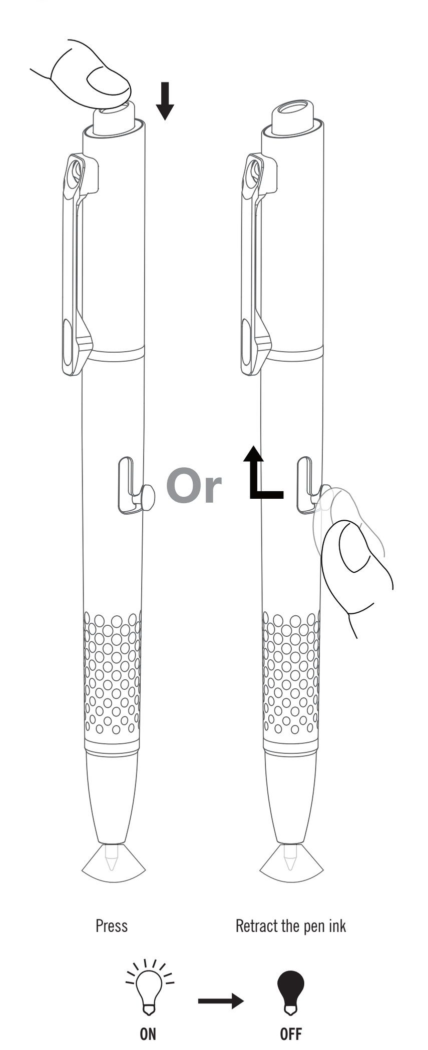

Figure 10

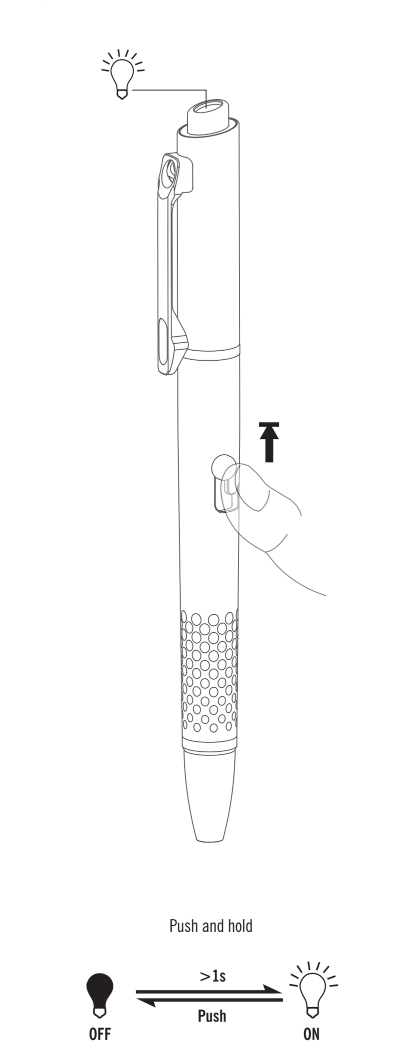

Figure 11

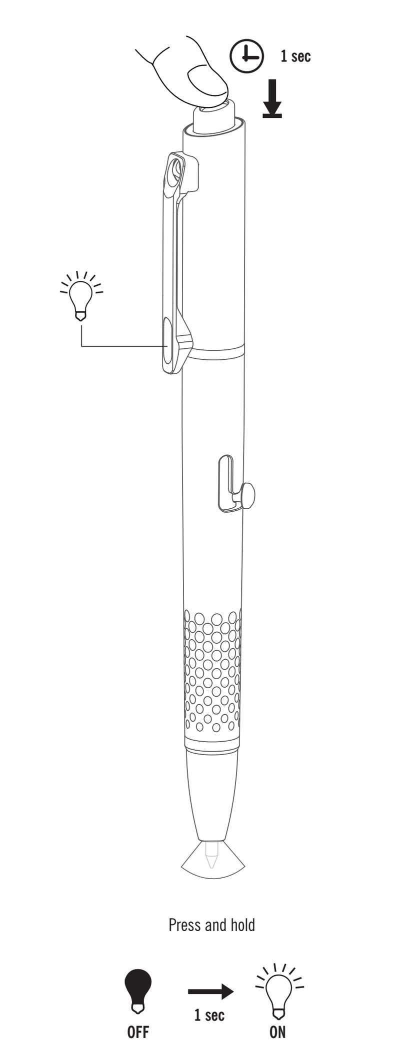

Figure 12

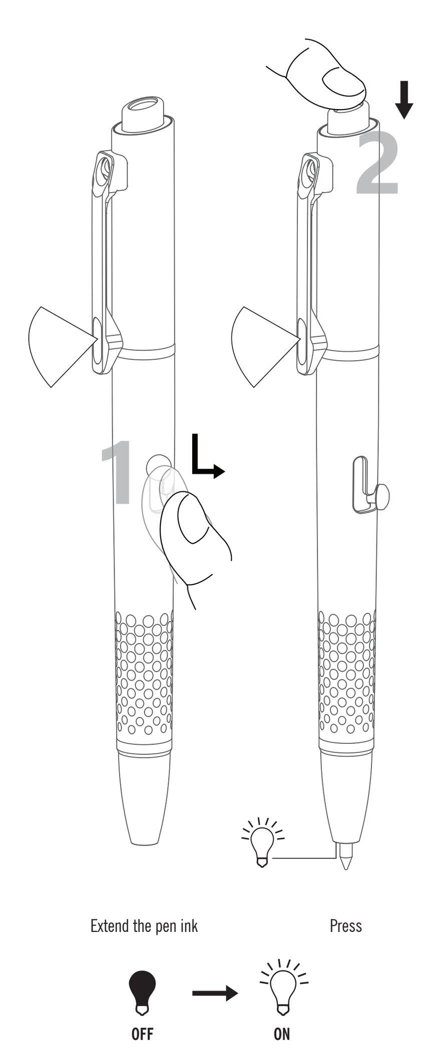

Figure 13

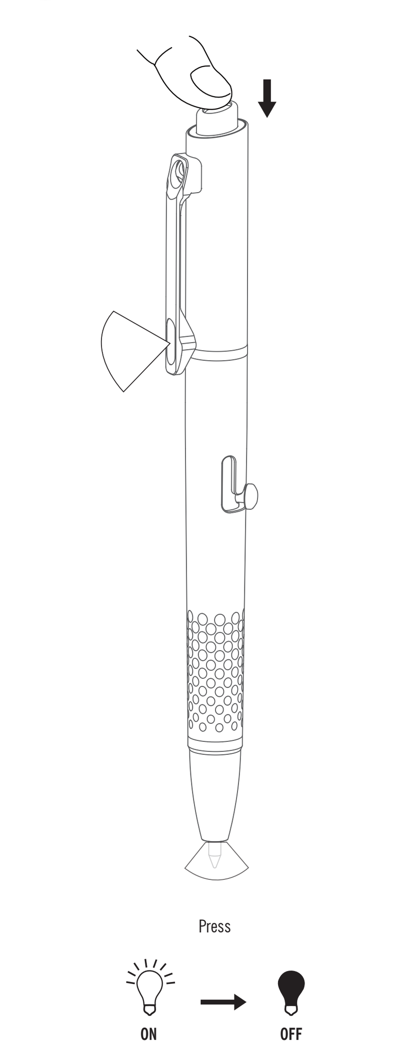

Figure 14

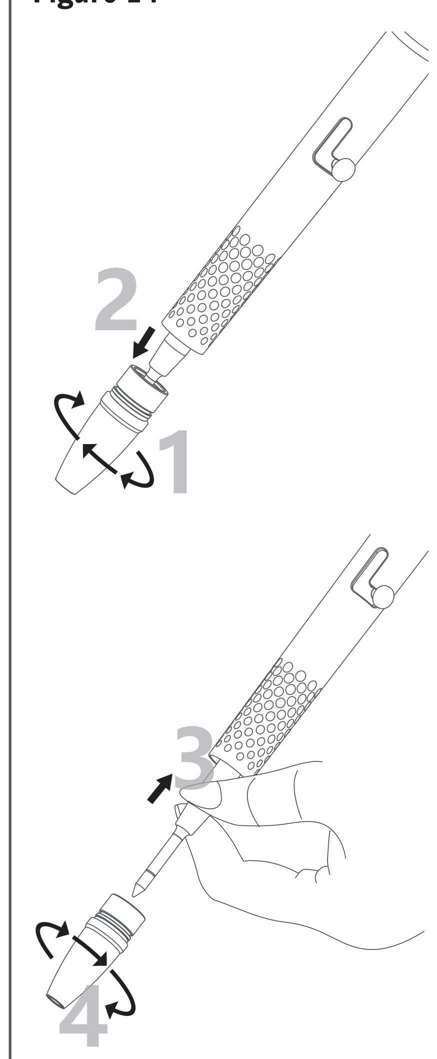

CONTENTS

(EN) English 01
(CN) 简体中文 01
(FI) Finnish 02
(NO) Norwegian 03
(SV) Swedish 04
(NL) Nederlands 04
(PL) Polska 05
(DE) Deutsch 06
(HU)Magyarország 07
(RU) Русский 07
(ES) Español 08
(RO) Românesc 09
(UA) Ukrainian 10
(JP) 日本語 11
(KR) 한국어 11
(TH) ไทย 12
(FR) Français 13
(IT) Italiano 14
(SK) Slovenskýjazyk 15
(PT) Português 16

(EN)English

Multi-language dictionary, see Table 3;
1. Product specification, see Table 1 and Table 2;
2. Operating instructions below:
2.1 Charging base charging, see Figure 1 and Figure 2;
2.2 Lockout, see Figure 3;
2.3 Unlock, see Figure 4;
2.4 Pen clip light ON/OFF, see Figure 5;
2.5 High mode, see Figure 6;
2.6 Change brightness, see Figure 7;
2.7 Pen tip light ON, see Figure 8;
2.8 Pen tip light OFF, see Figure 9;
2.9 Laser light ON/OFF, see Figure 10;
2.10 Turn on the pen clip light when the pen tip light is on, see Figure 11;
2.11 Turn on the pen tip light when the pen clip light is on, see Figure 12;
2.12 Turn off both the pen tip light and the pen clip light simultaneously, see Figure 13;
2.13 Replace the pen ink, see Figure 14;

Note:
1. When the product is inserted into the charging base for recharging, the pen ink needs to be retracted.
2. When the product is fully charged, the green light will be on, it will turn off after 10 minutes of continuous lighting. The light will not turn on if no pen is inserted into the charging base.
3. When the lock mode is on, a quick press on the tail button will cause the pen clip light to instantly turn on and alert the user.
4. As the pen ink is a conductive part, it is tightly fixed at the tail end. When replacing the pen ink, please insert the new pen ink forcefully into the guide sleeve of the pen body and ensure that it is inserted into the bottom.
5. If the pen plunger does not move smoothly after replacing the pen ink, please check whether the pen ink is installed properly.
6. If the product gets wet, please take out the pen ink quickly and dry the water on the pen ink to prevent it from rusting and affecting the pen tip light and the charging function.
7. Laser and white light cannot be used simultaneously.

(CN)简体中文

多语言词典，参见 Table 3；
1、 产品参数，参见 Table 1 与 Table 2；
2、 操作指引见下：
2.1 充电座充电，参见 Figure 1 与 Figure 2；
2.2 锁键，参见 Figure 3；
2.3 解锁，参见 Figure 4；
2.4 笔夹灯开 / 关，参见 Figure 5；
2.5 高亮档，参见 Figure 6；
2.6 改变亮度，参见 Figure 7；

2.7 笔尖灯开，参见 Figure 8；
2.8 笔尖灯关，参见 Figure 9；
2.9 激光开 / 关，参见 Figure 10；
2.10 笔尖灯亮时打开笔夹灯，参见 Figure 11；
2.11 笔夹灯亮时打开笔尖灯，参见 Figure 12；
2.12 笔尖灯与笔夹灯同时关，参见 Figure 13；
2.13 更换笔芯，参见 Figure 14；

提示：
1、当产品插入充电座充电时需缩回笔芯。
2、产品充满电时亮绿灯，绿灯持续亮 10 分钟后熄灭，没有笔插入时不亮灯。
3、锁机状态下，单按尾部按键，笔夹灯会瞬时点亮提醒。
4、因笔芯为导电件，笔芯尾部固定比较紧，更换笔芯时，请将新笔芯用力插入笔身导套内，并确保插到底部。
5、若更换笔芯后，笔栓推动不顺畅，请检查笔芯安装是否到位。
6、如产品进水，请及时取出笔芯，并清理干净笔芯上的水质，防止笔芯生锈，影响笔尖灯及充电功能。
7、激光与白光灯无法同时使用。

(FI) Finnish

Monikielinen sanakirja, katso taulukko 3;
1. Tuotteen ominaisuudet, katso taulukot 1 ja 2;
2. Alla olevat käyttöohjeet
2.1 Lataus telakassa, katso kuvaajat 1 ja 2
2.2 Lukitus, katso kuva 3;
2.3 Lukituksen avaus, katso kuva 4;
2.4 Kynän klipsin valo ON/OFF, katso kuva 5;
2.5 High-tila, katso kuva 6;
2.6 Tehotilan vaihtaminen, katso kuva 7;
2.7 Kynän kärjen valo ON, katso kuva 8;
2.8 Kynän kärjen valo OFF, katso kuva 8;
2.9 Laservalo ON/OFF, katso kuva 10;
2.10 Klipsin valon kytkeminen päälle, kun kärjen valo palaa, katso kuva 11;
2.11 Kynän kärjen valo kytkeminen päälle, kun klipsin valo palaa, katso kuva 12;
2.12 Molempien, sekä kynän kärjen että klipsin valon sammuttaminen samanaikaisesti, katso kuva 13;
2.13 Musteen vaihtaminen, katso kuva 14;

Huom!
1. Kun valo ladataan lataustelakassa, kynän mustepää on vedettävä sisään.
2. Kun tuote on ladattu täyteen, vihreä valo syttyy. Se sammuu 10 minuutin jatkuvan päälläolon jälkeen. Valo ei syty, jos latausalustaan ei ole asetettu kynää.

3. Kun valo on lukittu, peräkytkimen nopea painallus sytyttää klipsin valon ja varoittaa käyttäjää.
4. Koska kynän muste on sähköä johtava osa, se on kiinnitetty tiukasti takapäähän. Kun vaihdat kynän mustetta, työnnä uusi kynämuste voimakkaasti kynärungon ohjausholkkiin ja varmista, että se on työnnetty pohjaan.
5. Jos kynän mäntä ei liiku tasaisesti kynän musteen vaihtamisen jälkeen, tarkista, onko kynän muste asennettu oikein.
6. Jos tuote kastuu, ota kynän muste nopeasti pois ja kuivaa vesi kynän musteen päälle, jotta se ei ruostu ja vaikuta kynän kärjen valoon ja lataustoimintoon.
7. Laseria ja valkoista valoa ei voi käyttää samanaikaisesti.

(NO) Norwegian

Multi-språklig ordbok, se Tabell 3;
1. Produktspesifikasjon, se Tabell 1 og Tabell 2;
2. Bruksanvisning nedenfor:
2.1 Lading av ladestasjon, se Figur 1 og Figur 2;
2.2 Låsing, se Figur 3;
2.3 Låse opp, se Figur 4;
2.4 Pennklipslys PÅ/AV, se Figur 5;
2.5 Høy modus, se Figur 6;
2.6 Endre lysstyrke, se Figur 7;
2.7 Pennspisslys PÅ, se Figur 8;
2.8 Pennspisslys AV, se Figur 9;
2.9 Laserlys PÅ/AV, se Figur 10;
2.10 Slå på pennklipslyset når pennspisslyset er på, se Figur 11;
2.11 Slå på pennspisslyset når pennklipslyset er på, se Figur 12;
2.12 Slå av både pennspisslyset og pennklipslyset samtidig, se Figur 13;
2.13 Bytte pennblekk, se Figur 14.

Merk:
1. Når produktet settes inn i ladestasjonen for opplading, må pennblekket trekkes tilbake.
2. Når produktet er fulladet, vil det grønne lyset være på, det vil slå seg av etter 10 minutters kontinuerlig belysning. Lyset vil ikke slå seg på hvis ingen penn er satt inn i ladestasjonen.
3. Når låsemodusen er på, vil et raskt trykk på bakre knapp få pennklipslyset til å slås på og varsle brukeren.
4. Siden pennblekket er en ledende del, er det tett festet i enden av pennstammen. Når du bytter ut pennblekket, må du sette inn det nye pennblekket kraftig i styrehylsen til pennkroppen og sørge for at det er satt helt ned.
5. Hvis pennstempelet ikke beveger seg jevnt etter at du har byttet ut pennblekket, må du sjekke om pennblekket er installert riktig.
6. Hvis produktet blir vått, må du ta ut pennblekket raskt og tørke vannet på pennblekket for å unngå rust og påvirkning på pennspissen og lade funksjonen.
7. Laser og hvitt lys kan ikke brukes samtidig.

(SV) Swedish

Flerspråkigt uppslagsverk, se tabell 3;
1. Produktspecifikation, se tabell 1 och 2;
2. Bruksanvisning nedan:
2.1 Laddning i laddningsdocka, se figur 1 och figur 2;
2.2 Aktivering av låsläge, se figur 3;
2.3 Avaktivering av låsläge, se figur 4;
2.4 AV/PÅ för pennans klämmlampa, se figur 5;
2.5 Högt effektläge, se figur 6;
2.6 Justering av ljusflöde, se figur 7;
2.7 Lampa för pennspets PÅ, se figur 8;
2.8 Lampa för pennspets AV, se figur 9;
2.9 Laserpekare PÅ/AV, se figur 10;
2.10 Aktivering av lampan för klämman samtidigt som pennspetsen lyser, se figur 11;
2.11 Aktivering av lampan för pennspets samtidigt som klämman lyser, se figur 12;
2.12 Släck bägge lamporna samtidigt, se figur 13;
2.13 Ersättning av pennbläck, se figur 14;

Obs:
1. När produkten placeras i laddningsdockan måste pennspetsen vara intryckt.
2. Ett grönt ljus aktiveras när produkten är fulladdad, ljuset stängs av efter 10 minuter. Det gröna ljuset aktiveras ej om ingen penna är ansluten till laddningsdockan.
3. När låsläget är aktiverat tänds lampan för klämman med ett snabbt tryck
4. Eftersom pennbläcket är en ledande del sitter den hårt i pennan. När du byter ut pennbläcket, vänligen för in det nya pennbläcket med kraft i pennhöljet och se till att det spetsen sticker ut i botten.
5. Om pennan inte går att trycka ut efter ersättning av pennbläck, kontrollera att bläcket installerats korrekt.
6. Om produkten blir blöt, torka av pennan för att förhindra uppkomsten av rost, detta kan påverka pennans ljus och laddfunktion.
7. Laserpekaren och pennans ljus kan ej användas samtidigt.

(NL) Nederlands

Meertalig woordenboek, zie Tabel 3;
1. Productspecificatie, zie Tabel 1 en Tabel 2;
2. Gebruiksaanwijzing hieronder:
2.1 Opladen op laadstation, zie figuur 1 en figuur 2;
2.2 Vergrendeling, zie figuur 3;
2.3 Ontgrendelen, zie figuur 4;
2.4 Penclip LED AAN/UIT, zie figuur 5;
2.5 Hoge modus, zie figuur 6;
2.6 Helderheid wijzigen, zie figuur 7;
2.7 Penpunt lamp AAN, zie figuur 8;
2.7 Penpunt lamp UIT, zie figuur 9;

2.9 Laserlicht AAN/UIT, zie figuur 10;
2.10 Schakel de lamp van de penclip in wanneer de lamp van de penpunt brandt, zie afbeelding 11;
2.11 Schakel de lamp van de penpunt in wanneer de lamp van de penclip brandt, zie afbeelding 12;
2.12 Schakel zowel de lamp van de penpunt als de lamp van de penclip tegelijkertijd uit, zie afbeelding 13;
2.13 Vervang de vulling, zie figuur 14;

Opmerking:
1. Wanneer het product in het oplaadstation wordt geplaatst om op te laden, moet de punt worden ingetrokken.
2. Wanneer het product volledig is opgeladen, brandt het groene lampje. Deze gaat uit na 10 minuten continu branden.Het lampje gaat niet branden als er geen pen in het oplaadstation is geplaatst.
3. Wanneer de vergrendelingsmodus is ingeschakeld, zorgt een snelle druk op de achterschakelaar ervoor dat het lampje van de penclip onmiddellijk gaat branden.
4. Omdat de vulling een geleidend onderdeel is, zit deze stevig vast aan het uiteinde.Wanneer u de vulling vervangt, plaatst u de nieuwe vulling met kracht in de geleidehuls.
5. Als de knop van de pen niet soepel beweegt na het vervangen van de vulling,controleer dan of deze correct is geïnstalleerd.
6. Als het product nat wordt, verwijder dan snel de vulling en droog deze af. Dit om te voorkomen dat deze gaat roesten en het licht in de penpunt en de oplaadfunctie beïnvloedt.
7. Laser en wit licht kunnen niet gelijktijdig worden gebruikt.

(PL)Polska

Słownik wielojęzyczny, zobacz Tabelę 3;
1. Specyfikacja produktu, zobacz Tabelę 1 i Tabelę 2;
2. Instrukcja obsługi poniżej:
2.1 Ładowanie stacją dokującą, zobacz Obraz 1 i Obraz 2;
2.2 Blokowanie, zobacz Obraz 3;
2.3 Odblokowanie, zobacz Obraz 4;
2.4 Włączanie/Wyłącznie światła w klipsie, zobacz Obraz 5;
2.5 Tryb Wysoki, zobacz Obraz 6;
2.6 Zmiana jasności, zobacz Obraz 7;
2.7 Włączanie światła na czubku, zobacz Obraz 8;
2.8 Wyłączanie światła na czubku, zobacz Obraz 9;
2.9 Włączanie/Wyłączanie lasera, zobacz Obraz 10;
2.10 Włączanie światła w klipsie, kiedy światło na czubku jest włączone, zobacz obraz 11;
2.11 Włączanie światła na czubku, kiedy światło w klipsie jest włączone, zobacz Obraz 12;
2.12 Wyłączanie światła na czubku i w klipsie jednocześnie, zobacz Obraz 13;
2.13 Wymiana wkładu z tuszem, zobacz Obraz 14;

Uwaga:
1. Podczas wkładania produktu do stacji dokującej, czubek długopisu musi być schowany.

2. Kiedy produkt zostanie w pełni naładowany, zaświeci się zielone światło, które zgaśnie po 10 minutach świecenia. Światło nie zaświeci się jeżeli długopis nie zostanie włożony do stacji dokującej.
3. Kiedy tryb blokady jest aktywny, naciśnięcie przycisku spowoduje chwilowe zaświecenie się światła na czubku długopisu, które powiadomi użytkownika o aktywnej blokadzie.
4. Ponieważ wkład z tuszem jest częścią przewodzącą prąd, jest on ciasno osadzony w główce długopisu. Podczas wymiany wkładu należy użyć odpowiedniej siły, aby został on włożony do samego końca.
5. Jeśli końcówka długopisu nie pracuje płynnie, upewnij się, że wkład z tuszem został prawidłowo zamontowany.
6. Jeśli produkt ulegnie zamoczeniu, należy wyjąć wkład z tuszem w celu starannego osuszenia, aby zapobiec powstaniu korozji, co może wpłynąć na działanie produktu.
7. Laser i światło białe nie może być używane jednocześnie.

(DE)Deutsch

Mehrsprachiges Wörterbuch, siehe Tabelle 3;
1. Produktspezifikation, siehe Tabelle 1 und Tabelle 2;
2. Bedienungsanleitung:
2.1 Aufladen mit Ladestation, siehe Abbildung 1 und 2;
2.2. Sperren, siehe Abbildung 3;
2.3. Entsperren, siehe Abbildung 4;
2.4 Clip-LED EIN/AUS, siehe Abbildung 5;
2.5 Hoher Modus, siehe Abbildung 6;
2.6 Helligkeit ändern, siehe Abbildung 7;
2.7 Stift-LED AN, siehe Abbildung 8;
2.8 Stift-LED AUS, siehe Abbildung 9;
2.9 Laser AN/AUS, siehe Abbildung 10;
2.10 Clip-LED einschalten, wenn die Stift-LED aktiviert ist, siehe Abbildung 11;
2.11 Stift-LED einschalten, wenn Clip-LED aktiviert ist, siehe Abbildung 12;
2.12 Stift-LED und Clip-LED gleichzeitig ausschalten, siehe Abbildung 13;
2.13 Stiftmine auswechseln, siehe Abbildung 14;

Bitte beachten:
1. Wenn das Produkt zum Aufladen in die Ladestation eingesetzt wird, muss die Stiftmine eingezogen werden.
2. Wenn das Produkt vollständig aufgeladen ist, leuchtet die Ladestandsanzeige grün auf und erlischt nach 10 Minuten durchgehendem Leuchten. Das Licht schaltet sich nicht ein, wenn kein Stift in die Ladestation eingesetzt ist.
3. Im gesperrten Modus schaltet sich bei einem kurzen Druck auf den Endkappenschalter die Clip-LED, um den gesperrten Zustand zu signalisieren.
4. Da es sich bei der Stiftmine um ein leitfähiges Bauteil handelt, ist sie am hinteren Ende fest verankert. Beim Auswechseln der Tinte muss die neue Mine kräftig in die Führungshülse des Stiftes gesteckt werden, um sicherzugehen, dass sie einrastet.
5. Wenn sich der L-Bolzen nach dem Auswechseln der Tinte nicht leichtgängig bewegt, überprüfe bitte, ob die Stiftmine richtig eingesetzt ist.
6. Wenn das Produkt nass wird, nimm bitte die Stiftmine schnell heraus und trockne sie, um zu verhindern, dass sie rostet und das Licht der Stiftspitze oder die Ladefunktion beeinträchtigt.
7. Laser und weißes Licht können nicht gleichzeitig verwendet werden.

(HU)Magyarország

Többnyelvű szótár, lásd 3. táblázat;
1. Műszaki adatok, lásd 1. és 2. táblázat;
2. A használat az alábbaik szerint végezhető:
2.1 Töltés a dokkoló töltővel, lásd 1. és 2. ábra;
2.2 Lezárás, lásd 3. ábra;
2.3 Feloldás, lásd 4. ábra;
2.4 A csiptetőn lévő lámpa BE/KI kapcsolása, lásd 5. ábra;
2.5 Magas fényerő mód, lásd 6. ábra;
2.6 Fényerőváltás, lásd 7. ábra;
2.7 Tollhegy lámpa BE, lásd 8. ábra;
2.8 Tollhegy lámpa KI, lásd 9. ábra;
2.9 Lézerlámpa BE/KI, lásd 10. ábra;
2.10 A csiptetőn lévő lámpa bekapcsolása, amikor a tollhegy lámpa be van kapcsolva, lásd 11. ábra;
2.11 A tolhegy lámpa bekapcsolása, amikor a csiptetőn lévő lámpa be van kapcsolva, lásd 12. ábra;
2.12 A tollhegy lámpa és a csiptetőn lévő lámpa egyidejű kikapcsolása, lásd 13. ábra;
2.13 A tollbetét cseréje, lásd 14. ábra;

Megjegyzés:
1. A dokkoló töltőbe helyezés előtt vissza kell húzni a tollbetétet, a töltés megkezdéséhez.
2. Sikeres feltöltésekor bekapcsol a töltésjelző LED zölden világít, majd 10 perc múlva kikapcsol. Ha a dokkolóban nincs toll, a LED nem kapcsol be.
3. Ha a lámpa le van zárva, a tollvégen lévő gomb gyors megnyomásakor a csiptetőn lévő lámpa figyelmeztetésül azonnal bekapcsol.
4. A szorosan illeszkedő tollbetét egyben elektromos érintkező is, ezért betétcserekor az új tollbetétet ütközésig be kell tolni.
5. Ha betétcsere után a mozgatószerkezet szorul, ellenőrizze, hogy a tollbetét megfelelően van-e behelyezve!
6. Ha nedvesség éri a tollat, a lehető leghamarabb vegye ki a tollbetétet és törölje szárazra, különben az esetlegesen kialakuló rozsda károsíthatja a tollhegy lámpát és a töltésre is hatással lesz.
7. A lézer és a fehér fényű lámpa nem használható egyszerre.

(RU) Русский

Многоязычный словарь, см. Таблицу 3;
1. Спецификации продукта, см. Таблицу 1 и Таблицу 2;
2. Инструкции по эксплуатации ниже:
2.1 Зарядка базы зарядки, см. Рисунок 1 и Рисунок 2;
2.2 Блокировка, см. Рисунок 3;
2.3 Разблокировка, см. Рисунок 4;
2.4 Включение/выключение света на зажиме ручки, см. Рисунок 5;
2.5 Режим высокой яркости, см. Рисунок 6;
2.6 Изменение яркости, см. Рисунок 7;
2.7 Включение света на наконечнике ручки, см. Рисунок 8;
2.8 Выключение света на наконечнике ручки, см. Рисунок 9;

2.9 Включение/выключение лазерного света, см. Рисунок 10;
2.10 Включение света на зажиме ручки, когда свет на наконечнике ручки включен, см. Рисунок 11;
2.11 Включение света на наконечнике ручки, когда свет на зажиме ручки включен, см. Рисунок 12;
2.12 Одновременное выключение света на наконечнике ручки и света на зажиме ручки, см. Рисунок 13;
2.13 Замена чернил ручки, см. Рисунок 14.

Примечания:
1. Когда изделие вставляется в зарядную базу для перезарядки, чернила пера нужно оттянуть.
2. Когда изделие полностью заряжено, зеленый свет будет гореть, он выключится после 10 минут непрерывного свечения. Свет не будет включаться, если перо не вставлено в зарядную базу.
3. Когда включен режим блокировки, быстрое нажатие на кнопку на хвостовике заставит зажигаться световую индикацию на клипе пера и производить звуковой сигнал для предупреждения пользователя.
4. Поскольку чернила пера являются проводящей частью, они плотно закреплены на хвостовике. При замене чернил пера, пожалуйста, насильно вставьте новые чернила в направляющую гильзу корпуса пера и убедитесь, что они вставлены до конца.
5. Если поршень пера не перемещается плавно после замены чернил пера, пожалуйста, проверьте, правильно ли установлены чернила.
6. Если изделие попадает в воду, пожалуйста, быстро выньте перо и высушите воду на нем, чтобы предотвратить ржавление и влияние на свет индикатора пера и функцию зарядки.
7. Лазер и белый свет не могут использоваться одновременно.

(ES) Español

Diccionario multilingüe, consulte la Tabla 3;
1. Consulte los detalles del producto en la Tabla 1 y la Tabla 2;
2. Instrucciones de manejo como se indica a continuación:
2.1 Cargar en la base de carga, consulte la Figura 1 y Figura 2;
2.2 Bloquear, consulte la Figura 3;
2.3 Desbloquear, consulte la Figura 4;
2.4 Encender/apagar la luz del clip de bolígrafo, consulte la Figura 5;
2.5 Modo de potencia alta, consulte la Figura 6;
2.6 Cambiar las potencias, consulte la Figura 7;
2.7 Encender la luz de la punta de bolígrafo, consulte la Figura 8;
2.8 Apagar la luz de la punta de bolígrafo, consulte la Figura 9;
2.9 Encender/apagar la luz láser, consulte la Figura 10;
2.10 Encender la luz del clip cuando la luz de la punta esté encendida, consulte la Figura 11;
2.11 Encender la luz de la punta cuando la luz del clip esté encendida, consulte la Figura 12;
2.12 Apagar las luces de la punta y del clip simultáneamente, consulte la Figura 13;
2.13 Reemplazar el recambio del bolígrafo, consulte la Figura 14;

Nota:
1. Cuando el bolígrafo se inserte en la base de carga para recargarlo, retraiga la punta del bolígrafo.
2. Cuando el producto esté completamente cargado, la luz verde se encenderá y se apagará después de 10 minutos. La luz no se encenderá si no se inserta un bolígrafo en la base de carga.
3. Cuando el modo de bloqueo está activado, una presión rápida en el botón trasero hará que la luz del clip del bolígrafo se encienda instantáneamente alertando al usuario del bloqueo.
4. Como el recambio de tinta es una parte conductora, se fija firmemente en el extremo de la cola. Cuando reemplace el recambio del bolígrafo, inserte la nueva del bolígrafo con fuerza en la funda guía del cuerpo del bolígrafo y asegúrese de que se inserte correctamente en la parte inferior.
5. Si el émbolo del bolígrafo no se mueve suavemente después de reemplazar la tinta, verifique si el recambio de tinta está colocada correctamente.
6. Si el bolígrafo se moja, saque el recambio de tinta rápidamente y seque el agua del recambio para evitar que se oxide y afecte la luz de la punta del bolígrafo y a la función de carga.
7. El láser y la luz blanca no se pueden usar simultáneamente.

(RO) Românesc

Dictionar multi-limba, vezi Tabel 3;
1. Specificatiile produsului, vezi Tabel1 si Tabel 2
2. Instructiuni utilizare:
2.1 Baza de incarcare, vezi Figura 1 si Figura 2;
2.2 Blocare, vezi Figura 3
2.3 Deblocare, vezi Figura 4;
2.4 Pornire/Oprire lumina clips, vezi Figura 5;
2.5 Modul mare, vezi Figura 6;
2.6 Schimbare moduri, vezi Figura 7;
2.7 Pornire lumina din varf, vezi Figura 8;
2.8 Oprire lumina din varf, vezi Figura 9;
2.9 Punctator laser Pornit / Oprit, vezi Figura 10;
2.10 Aprindere lumina clips atunci cand lumina din varf este pornita, vezi Figura 11;
2.11 Aprindere lumina din varf atunci cand lumina de pe clips este aprinsa, vezi Figura 12;
2.12 Oprire simultana a luminii din varf si a luminii de pe clips, vezi Figura 13;
2.13 Inlocuire rezerva pix, vezi Figura 14;

Nota:
1. Atunci cand asezati pixul in baza de incarcare, mina trebuie sa fie stransa.
2. Atunci cand produsul este incarcat la maxim, lumina verde se va aprinde si va ramane aprinsa 10 minute. Acest indicator nu se mai reaprinde decat daca reintroduceti pixul in baza, din nou.
3. Atunci cand pixul este blocat, o apasare scurta pe buton va aprinde scurt led-ul pentru a notifica utilizatorul asupra modului blocat este activat.
4. Atunci cand inlocuiti rezerva pixului, impingeti mina cu putere pana in capat asigurandu-va ca aceasta a ajuns in spatele pixului.

5. Daca butonul de scoatere a minei nu functioneaza usor dupa schimbarea minei, asigurati-va ca aceasta a fost impinsa pana in capat.
6. Produsul nu este rezistent la apa. Daca udati produsul, indepartati mina si uscati repede pixul.
7. Punctatorul laser si lumina led nu pot fi folosite simultan.

(UA) Ukrainian

Багатомовний словник, див. Таблицю 3;
1. Характеристики виробу, див. Таблицю 1 та Таблицю 2;
2. Інструкція з експлуатації наведена нижче:
2.1 Заряджання на зарядній станції, див. Малюнок 1 і Малюнок 2;
2.2 Блокування, див. Малюнок 3;
2.3 Розблокування, див. Малюнок 4;
2.4 Увімкнення/вимкнення ліхтарика ручки, див. Малюнок 5;
2.5 Режим високої яскравості, див. Малюнок 6;
2.6 Зміна рівня яскравості, див. Малюнок 7;
2.7 Ліхтарик ручки увімкнено, див. Малюнок 8;
2.8 Ліхтарик ручки вимкнено, див. Малюнок 9;
2.9 Увімкнення/вимкнення лазерного променя, див. Малюнок 10;
2.10 Перемикання зі світіння ліхтарика на підсвічування кліпси ручки, див. Малюнок 11;
2.11 Перемикання з підсвічування кліпси ручки на світіння ліхтарика, див. Малюнок 12;
2.12 Одночасне вимкнення ліхтарика ручки та підсвічування кліпси ручки, див. Малюнок 13;
2.13 Замініть стержень ручки, див. Малюнок 14;

Примітка:
1. Коли виріб вставляється в зарядну станцію для підзарядки, стержень ручки повинен бути прихований.
2. Коли виріб повністю зарядиться, загориться зелений індикатор, який вимкнеться після 10 хвилин безперервного світіння. Індикатор не увімкнеться, якщо ручка не вставлена в зарядну станцію.
3. Коли режим блокування увімкнено, швидке натискання на торцеву кнопку призведе до миттєвого ввімкнення підсвічування кліпси ручки та сповіщення користувача.
4. Оскільки стержень ручки є струмопровідним елементом, він щільно закріплений на торці ручки. При заміні стержня, будь ласка, з зусиллям вставте новий стержень у напрямну втулку корпусу ручки та переконайтеся, що він вставлений до кінця.
5. Якщо після заміни стержня механізм не працює належним чином, перевірте, чи правильно встановлений стержень ручки.
6. Якщо виріб намокне, швидко вийміть стержень і висушіть його, щоб запобігти виникненню іржі, що негативно вплине на роботу ліхтарика ручки і функцію його заряджання.
7. Лазерний промінь та біле світло не можна використовувати одночасно.

(JP)日本語

多言語辞書はTable 3をご参照ください。
1、 製品仕様はTable 1及びTable 2をご参照ください。
2、操作手順
2.1 充電スタンドで充電してください。Figure 1及び Figure 2をご参照ください。
2.2 ロックアウトはFigure 3をご参照ください。
2.3 ロック解除はFigure 4をご参照ください。
2.4 クリップライトのオン/オフはFigure 5をご参照ください。
2.5 ハイモードの設定方法はFigure 6をご参照ください。
2.6 輝度レベルの変更はFigure 7をご参照ください。
2.7 ペン先ライトをオンにする方法はFigure 8をご参照ください。
2.8 ペン先ライトをオフにする方法はFigure 9をご参照ください。
2.9 レーザーのオン/オフはFigure 10をご参照ください。
2.10 ペン先ライトが点灯すると同時にクリップライトをオンにする操作方法はFigure 11をご参照ください。
2.11 クリップライトが点灯すると同時にペン先ライトをオンにする操作方法はFigure 12をご参照ください。
2.12 ペン先ライトとクリップライトを同時にオフにする操作方法はFigure 13をご参照ください。
2.13 リフィルを取り替える方法はFigure 14をご参照ください。

注意
1、製品を充電スタンドに差し込んで充電する場合、リフィルを収納しておく必要があります。
2、製品は満充電されると緑ランプが点灯して、緑ランプが10分点灯し続けた後に消灯します。ペンを挿入していない時にはランプは点灯しません。
3、ロック状態でテールスイッチを押すと、クリップライトが瞬時に点灯します。ご注意ください。
4、リフィルは導電性製品で、リフィルの末端にしっかりと固定されていますので、リフィルを交換する時は、新しいリフィルをしっかりカバーに差し込んで、底まで差し込むようにしてください。
5、リフィルを取り替えた後、プランジャーがスムーズに動かない場合は、リフィルが正しく取り付けられているか確認してください。
6、製品が水没した場合、すぐにリフィルを取り出して、乾燥させて、さびないようにしてください。さびが出るとペン先ライトと充電機能に影響を及ぼす可能性があります。
7、レーザーと白色光は同時に使用することができません。

(KR) 한국어

다른 언어로 해당 단어를 확인하시려면 Table 3를 참고해 주세요.
1. 제품 사양 및 제원은 Table 1 과 2를 참고해 주세요.
2. 작동 방법은 다음을 참고해 주세요.

2.1 충전베이스에 충전 , Figure 1, 2 참고.
2.2 잠금, Figure 3 참고.
2.3 잠금 해제, Figure 4 참고.
2.4 펜클립 라이트 ON/OFF, Figure 5 참고.
2.5 하이 모드, Figure 6 참고.
2.6 밝기 조절, Figure 7 참고.
2.7 펜팁 라이트 ON, Figure 8 참고.
2.8 펜팁 라이트 OFF, Figure 9 참고.
2.9 레이저 라이트 ON/OFF, Figure 10 참고.
2.10 펜팁 라이트가 켜져 있는 상태에서 펜클립 라이트 켜기, Figure 11 참고.
2.11 펜클립이 켜져 있는 상태에서 펜팁 라이트 켜기, Figure 12 참고.
2.12 펜팁과 펜클립 라이트 동시에 끄기, Figure 13 참고.
2.13 펜촉 교환하기, Figure 14 참고.

주의
1. 충전을 위해 충전 베이스 펜을 꽂을 때에는 펜팁을 미리 펜 안으로 넣어주세요.
2. 완충 되었을 때, 그린라이트가 켜지며 10분 뒤에 꺼집니다. 펜이 충전 베이스에 없을 때에는 라이트가 켜져 있지 않습니다.
3. 잠금 모드가 되어 있을 때, 테일 버튼을 빠르게 1회 클릭하면 펜클립 라이트가 켜지며 잠금 모드임을 알려줍니다.
4. 펜팁은 전도성 부품이기 때문에 끝부분에 단단히 고정되어 있습니다. 펜팁을 교체할 때, 새 펜팁이 펜 본체 하단에 잘 고정되었는지 확인해 주세요.
5. 새 펜팁 교체 후, 펜볼이 원활하게 움직이지 않는 경우, 펜팁이 적절하게 장착되었는지 확인해 주세요.
6. 제품이 젖었을 경우, 펜팁이 녹슬지 않도록 빠르게 분리하여 말려주세요. 펜팁 라이트와 충전 기능에 영향을 미칠 수 있습니다.
7. 레이저빔과 화이트 라이트는 동시에 사용하실 수 없습니다.

(TH) ไทย

พจนานุกรมหลายภาษา กรุณาอ่านตารางที่ 3
1. ข้อมูลจำเพาะของผลิตภัณฑ์ กรุณาอ่านตารางที่ 1 และ ตารางที่ 2
2. คู่มือการใช้งานมีดังนี้
2.1 แท่นชาร์จ ชาร์จ กรุณาอ่านรูปที่ 1 และ รูปที่ 2
2.2 การล็อค กรุณาอ่านรูปที่ 3
2.3 ปลดล็อค กรุณาอ่านรูปที่ 4
2.4 เปิด/ปิดไฟหนีบปากกา กรุณาอ่านรูปที่ 5
2.5 โหมดสูง กรุณาอ่านรูปที่ 6
2.6 เปลี่ยนความสว่าง กรุณาอ่านรูปที่ 7
2.7 ไฟปลายปากกาเปิด กรุณาอ่านรูปที่ 8
2.8 ไฟปลายปากกาปิด กรุณาอ่านรูปที่ 9
2.9 เลเซอร์เปิด/ปิด กรุณาอ่านรูปที่ 10

2.10 เปิดไฟหนีบปากกาเมื่อไฟปลายปากกาสว่างขึ้น กรุณาอ่านรูปที่ 11
2.11 เปิดไฟปลายปากกาเมื่อไฟหนีบปากกาสว่างขึ้น กรุณาอ่านรูปที่ 12
2.12 ไฟปลายปากกาและไฟหนีบปากกาปิดพร้อมกัน กรุณาอ่านรูปที่ 13
2.13 เปลี่ยนหมึกปากกา กรุณาอ่านรูปที่ 14

สังเกต
1. เมื่อผลิตภัณฑ์เสียบเข้ากับแท่นชาร์จเพื่อทำการชาร์จ ต้องถอนหมึกปากกา
2. ไฟสีเขียวจะสว่างขึ้นเมื่อผลิตภัณฑ์ชาร์จเต็มแล้ว ไฟสีเขียวจะติดสว่างเป็นเวลา 10 นาทีแล้วจะปิด ไม่สว่างขึ้นถ้าไม่ได้เสียบปากกา
3. เวลาเครื่องล็อค เพียงกดปุ่มท้าย และไฟหนีบปากกาจะสว่างขึ้นทันทีเพื่อเตือนคุณค่ะ
4. เนื่องจากหมึกปากกาเป็นส่วนที่เป็นตัวนำไฟฟ้า จึงติดแน่นที่ปลายหาง เมื่อเปลี่ยนหมึกปากกา กรุณาใส่หมึกปากกาใหม่อย่างแรงเข้าไปใส่ตัวกั้นปากกาและตรวจสอบให้แน่ใจว่าได้สอดเข้าไปที่ด้านล่างค่ะ
5. หากลูกสูบปากกาเคลื่อนที่ไม่ราบรื่นหลังจากเปลี่ยนหมึกปากกา กรุณาตรวจสอบว่าได้ติดตั้งหมึกปากกาอย่างถูกต้องหรือไม่คะ
6. หากผลิตภัณฑ์เปียก โปรดนำหมึกปากกาออกอย่างรวดเร็วและทำให้น้ำบนหมึกปากกาแห้งเพื่อป้องกันไม่ให้เกิดสนิมและส่งผลกระทบต่อแสงปลายปากกาและฟังก์ชันการชาร์จค่ะ
7. ไม่สามารถใช้เลเซอร์และแสงสีขาวพร้อมกันค่ะ

(FR) Français

Dictionnaire multi-langues, voir Table 3 ;
1. Caractéristiques du produit, voir Table 1 et Table 2 ;
2. Instructions d'utilisation ci-dessous :
2.1 Charger la base de chargement, voir Figure 1 et Figure 2 ;
2.2 Verrouiller, voir Figure 3 ;
2.3 Déverrouiller, voir Figure 4 ;
2.4 Allumer/Éteindre la lumière du clip du stylo, voir Figure 5 ;
2.5 Mode Haut, voir Figure 6 ;
2.6 Changer le niveau de luminosité, voir Figure 7 ;
2.7 Allumer la lumière de la pointe du stylo, voir Figure 8 ;
2.8 Éteindre la lumière de la pointe du stylo, voir Figure 9 ;
2.9 Allumer/Éteindre la lumière laser, voir Figure 10 ;
2.10 Allumer la lumière du clip du stylo lorsque la lumière de la pointe est allumée, voir Figure 11 ;
2.11 Allumer la lumière de la pointe du stylo lorsque la lumière du clip est allumée, voir Figure 12 ;
2.12 Éteindre simultanément la lumière de la pointe du stylo et la lumière du clip du stylo, voir Figure 13 ;
2.13 Remplacer la cartouche d'encre, voir Figure 14 ;

Remarque :
1. Lorsque le produit est inséré dans la base de chargement pour le recharger, la pointe d'écriture doit être rétractée.
2. Lorsque le produit est complètement chargé, le voyant vert s'allume, il s'éteindra après 10 minutes d'éclairage continu. La lumière ne s'allumera pas si aucun stylo n'est inséré dans la base de chargement.
3. Lorsque le mode de verrouillage est activé, une pression rapide sur le bouton arrière allumera instantanément la lumière du clip du stylo et alertera l'utilisateur.
4. Comme la cartouche d'encre est une pièce conductrice, elle est fermement fixée à l'extrémité arrière. Lors du remplacement de l'encre du stylo, veuillez insérer avec force la nouvelle cartouche dans la douille de guidage du corps du stylo et assurez-vous qu'elle est insérée jusqu'au fond.
5. Si le piston du stylo ne se déplace pas correctement après avoir remplacé l'encre, veuillez vérifier si la cartouche d'encre est correctement installée.
6. Si le produit est mouillé, veuillez retirer rapidement la cartouche d'encre et sécher l'eau sur la cartouche pour l'empêcher de rouiller et d'affecter la lumière de la pointe du stylo ainsi que la fonction de charge.
7. Le laser et la lumière blanche ne peuvent pas être utilisés simultanément.

(IT)Italiano

Dizionario multilingua, vedi Tabella 3;
1. Specifiche del prodotto, vedere Tabella 1 e Tabella 2;
2. Istruzioni per l'uso di seguito:
2.1 Ricarica della base di ricarica, vedere Figura 1 e Figura 2;
2.2 Blocco, vedere Figura 3;
2.3 Sblocco, vedere Figura 4;
2.4 Accensione/spegnimento della luce della clip della penna, vedere Figura 5;
2.5 Modalità alta, vedere Figura 6;
2.6 Modificare la luminosità, vedere Figura 7;
2.7 Spia della punta della penna accesa, vedere Figura 8;
2.8 Spia della punta della penna spenta, vedere Figura 9;
2.9 Luce laser ON/OFF, vedere Figura 10;
2.10 Accendere la luce della clip della penna quando la luce della punta della penna è accesa, vedere Figura 11;
2.11 Accendere la luce della punta della penna quando la luce della clip della penna è accesa, vedere Figura 12;
2.12 Spegnere contemporaneamente le luci della punta e della clip,vedere Figura 13;
2.13 Sostituire l'inchiostro della penna, vedere Figura 14;

Nota:
1. Quando il prodotto viene inserito nella base di ricarica per la ricarica, l'inchiostro della penna deve essere ritirato.
2. Quando il prodotto è completamente carico, la luce verde sarà accesa, si spegnerà dopo 10 minuti di illuminazione continua. La luce non si accende se nessuna penna è inserita nella base di ricarica.

3. Quando la modalità di blocco è attiva, una rapida pressione sul pulsante della coda farà accendere immediatamente la luce della clip della penna e avviserà l'utente.
4. Poiché l'inchiostro della penna è una parte conduttiva, è fissato saldamente all'estremità della coda. Quando si sostituisce l'inchiostro della penna, inserire con forza il nuovo inchiostro della penna nel manicotto di guida del corpo della penna e assicurarsi che sia inserito nella parte inferiore.
5. Se lo stantuffo della penna non si muove agevolmente dopo aver sostituito l'inchiostro della penna, controllare se l'inchiostro della penna è installato correttamente.
6. Se il prodotto si bagna, estrarre rapidamente il refill della penna e asciugare l'acqua per evitare che si arrugginisca e influisca sulla luce della punta della penna e sulla funzione di ricarica.
7. Il laser e la luce bianca non possono essere utilizzati contemporaneamente.

(SK)Slovenskýjazyk

Viacjazyčný slovník, pozri tabuľku 3;
1. Špecifikácia produktu, pozri tabuľku 1 a tabuľku 2;
2. Návod na obsluhu nižšie:
2.1 Nabíjanie základne, pozri obrázok 1 a obrázok 2;
2.2 Uzamknutie, pozri obrázok 3;
2.3 Odomknutie, pozri obrázok 4;
2.4 Zapnutie/vypnutie osvetlenia klipu pera, pozri obrázok 5;
2.5 Vysoký režim, pozri obrázok 6;
2.6 Zmena jasu, pozri obrázok 7;
2.7 Svetlo hrotu pera ZAPNUTÉ, pozri obrázok 8;
2.8 Svetlo špičky pera je vypnuté, pozri obrázok 9;
2.9 Zapnutie/vypnutie laserového svetla, pozri obrázok 10;
2.10 Zapnite svetlo klipu pera, keď svieti svetlo hrotu pera, pozri obrázok 11;
2.11 Zapnite svetlo špičky pera, keď svieti svetlo klipu pera, pozri obrázok 12;
2.12 Súčasne vypnite svetlo hrotu pera a svetlo klipu pera, pozri obrázok 13;
2.13 Výmena atramentu pera, pozri obrázok 14;

Poznámka:
1. Keď je produkt vložený do nabíjacej základne na dobitie, atrament pera je potrebné zasunúť.
2. Keď je výrobok plne nabitý, rozsvieti sa zelené svetlo, po 10 minútach nepretržitého svietenia sa vypne. Svetlo sa nerozsvieti, ak do nabíjacej základne nie je vložené pero.
3. Keď je zapnutý režim uzamknutia, rýchle stlačenie zadného tlačidla spôsobí, že sa svetlo klipu na pere okamžite rozsvieti a upozorní používateľa.
4. Keďže atrament pera je vodivá časť, je na zadnej strane pevne pripevnená. Pri výmene atramentu pera vložte nový atrament silou do vodiaceho puzdra tela pera a uistite sa, že je vložený dnu.
5. Ak sa piest pera po výmene atramentu nepohybuje hladko, skontrolujte, či je atrament pera správne nainštalovaný.
6. Ak sa produkt namočí, rýchlo vyberte atrament z pera a osušte vodu na atramente pera, aby nedošlo k jeho hrdzaveniu a ovplyvneniu osvetlenia hrotu pera a funkcie nabíjania.
7. Laser a biele svetlo nemožno používať súčasne.

(PT)Português

Dicionário multilíngue, veja a Tabela 3;
1. Especificação do produto, consulte a Tabela 1 e a Tabela 2;
2. Instruções de uso abaixo:
2.1 Carregamento da base de carregamento, veja a Figura 1 e a Figura 2;
2.2 Bloqueio, veja a Figura 3;
2.3 Desbloquear, veja a Figura 4;
2.4 Luz do clipe da caneta LIGA/DESLIGA, veja a Figura 5;
2.5 Modo alto, veja a Figura 6;
2.6 Altere o brilho, veja a Figura 7;
2.7 Luz da ponta da caneta LIGADA, veja a Figura 8;
2.8 Luz da ponta da caneta DESLIGADA, veja a Figura 9;
2.9 Luz laser LIGA/DESLIGA, veja a Figura 10;
2.10 Acenda a luz do clipe da caneta quando a luz da ponta da caneta estiver acesa, veja a Figura 11;
2.11 Ligue a luz da ponta da caneta quando a luz do clipe da caneta estiver acesa, consulte a Figura 12;
2.12 Desligue a luz da ponta da caneta e a luz do clipe da caneta simultaneamente, veja a Figura 13;
2.13 Substitua a tinta da caneta, veja a Figura 14;

Nota:
1. Quando o produto é inserido na base de carregamento para recarga, a tinta da caneta precisa ser retraída.
2. Quando o produto estiver totalmente carregado, a luz verde estará acesa e será desligada após 10 minutos de iluminação contínua. A luz não acenderá se nenhuma caneta for inserida na base de carregamento.
3. Quando o modo de bloqueio estiver ativado, uma pressão rápida no botão da cauda fará com que a luz do clipe da caneta ligue instantaneamente e alerte o usuário.
4. Como a tinta da caneta é uma parte condutora, ela está firmemente fixada na extremidade da cauda. Ao substituir a tinta da caneta, insira a nova tinta da caneta segurando firmemente na manga guia do corpo da caneta e certifique-se de que ela seja inserida na parte inferior.
5. Se o êmbolo da caneta não se mover suavemente após a substituição da tinta da caneta, verifique se a tinta da caneta está instalada corretamente.
6. Se o produto ficar molhado, retire a tinta da caneta rapidamente e seque a água na tinta da caneta para evitar que ela enferruje e afete a luz da ponta da caneta e a função de carregamento.
7. Laser e luz branca não podem ser usados simultaneamente.

Table 3
Multi-language dictionary

EN	Press	Double press	Press and hold	Push	Push and hold	Retract the pen ink	Extend the pen ink
CN	单击	双击	长按	推动	长推	缩回笔芯	推出笔芯
FI	Napauta	Kaksoisnapauta	Paina ja pidä painettuna	Paina	Paina ja pidä	Mustepään sisäänveto	Mustepään ulostyöntö
NO	Trykk	Trykk to ganger	Hold inne	Trykk	Trykk og hold	Trekke tilbake pennblekk	Forlenge pennblekk
SV	Tryck	Dubbeltryck	Tryck och håll	Tryck	Tryck och håll	Tryck in pennspets	Tryck ut pennspets
NL	Druk	Dubbel drukken	Houd ingedrukt	Duw/Druk	Indrukken en vasthouden	Trek de pen vulling terug	Schuif de pen vulling uit
PL	Naciśnij	Naciśnij dwa razy	Naciśnij i przytrzymaj	Wciśnij	Naciśnij i przytrzymaj	Schowaj końcówkę długopisu	Wysuń końcówkę długopisu
DE	Drücken	Zweimal Drücken	Gedrückt halten	Drücken	Drücken und gedrückt halten	Stiftmine einziehen	Stiftmine ausschieben
HU	Megnyomás	Dupla megnyomás	Nyomva tartás	Megnyomás	Nyomja be és tartsa nyomva.	A tollbetét visszahúzása	A tollbetét kitolása
RU	Нажмите	Двойное нажатие	Нажмите и удерживайте	Нажмите	Нажмите и удерживайте	Втягивание чернил пера	Выдвинуть чернила пера
ES	Presione	Presione dos veces	Mantenga presionado	Pulse	Mantenga pulsado	Retraer el recambio de tinta	Extender el recambio de tinta
RO	Apăsare	Apăsare dublă	Apăsați și mențineți apăsat	Apăsați	Apasa si mentine apasat.	Retragere mina pix	Extindere mina pix
UA	Прес	Подвійне натискання	Натисніть і утримуйте	Натискати	Натисніть та утримуйте	Приховати стержень	Висунути стержень
JP	プレス	ダブルプレス	押したまま	プッシュ	長押しする	リフィルを引っ込める	リフィルを押し出す
KR	누르기	2번 누르기	길게 누르기	푸시	길게 밀기	펜팁 넣기	펜팁 빼기
TH	กด	กดสองครั้ง	กดค้างไว้	ดัน	ดันค้างไว้	ถอนหมึกปากกา	ดันหมึกปากกา
FR	Appuyer	Double pression	Appuyer et maintenir	Pousser	Pousser et maintenir	Rétracter la pointe d'écriture du stylo	Sortir la pointe d'écriture du stylo
IT	Premere	Premere due volte	Premere e tenere premuto	Spingere	Tieni premuto	Chiudere la punta della penna	Aprire la punta della penna
SK	Stlačenie	Dvojité stlačenie	Stlačenie a podržanie	Stlačiť	Stlačte a podržte	Zatiahnite atrament pera	Predĺžte atrament pera
PT	Pressionar	Pressionar duas vezes	Manter pressionado	Empurrar	Empurre e segure	Retrair a tinta da caneta	Estenda a tinta da caneta

WARRANTY

Within 30 days of purchase: Contact the original seller for repair or replacement.

Within 2 years of purchase: Contact Olight for repair or replacement.

Warranty for the charging base: 2 years

For any of the fragile or low-value fittings not covered above, like lanyard and clip, you can contact the post-sale within 30 days of the purchase, if it has any quality drawback or damage under normal use condition. If such drawback or damage occurs after 30 days of the purchase or under abnormal use condition, we will only offer conditional quality assurance as appropriate.

USA Customer Support: cs@olightstore.com
Global Customer Support: contact@olightworld.com

Visit **www.olightworld.com** to see our complete product line of portable illumination tools.

OLIGHT

Dongguan Olight E-Commerce Technology Co., Ltd

4th Floor, Building 4, Kegu Industrial Park, No 6 Zhongnan Road, Changan Town, Dongguan City, Guangdong, China.

Made in China

CE UKCA FC RoHS

3.4000.0524 A 03, 07, 2023